CONCEPT **ROSCOFF 105 MÉLAMINÉ**

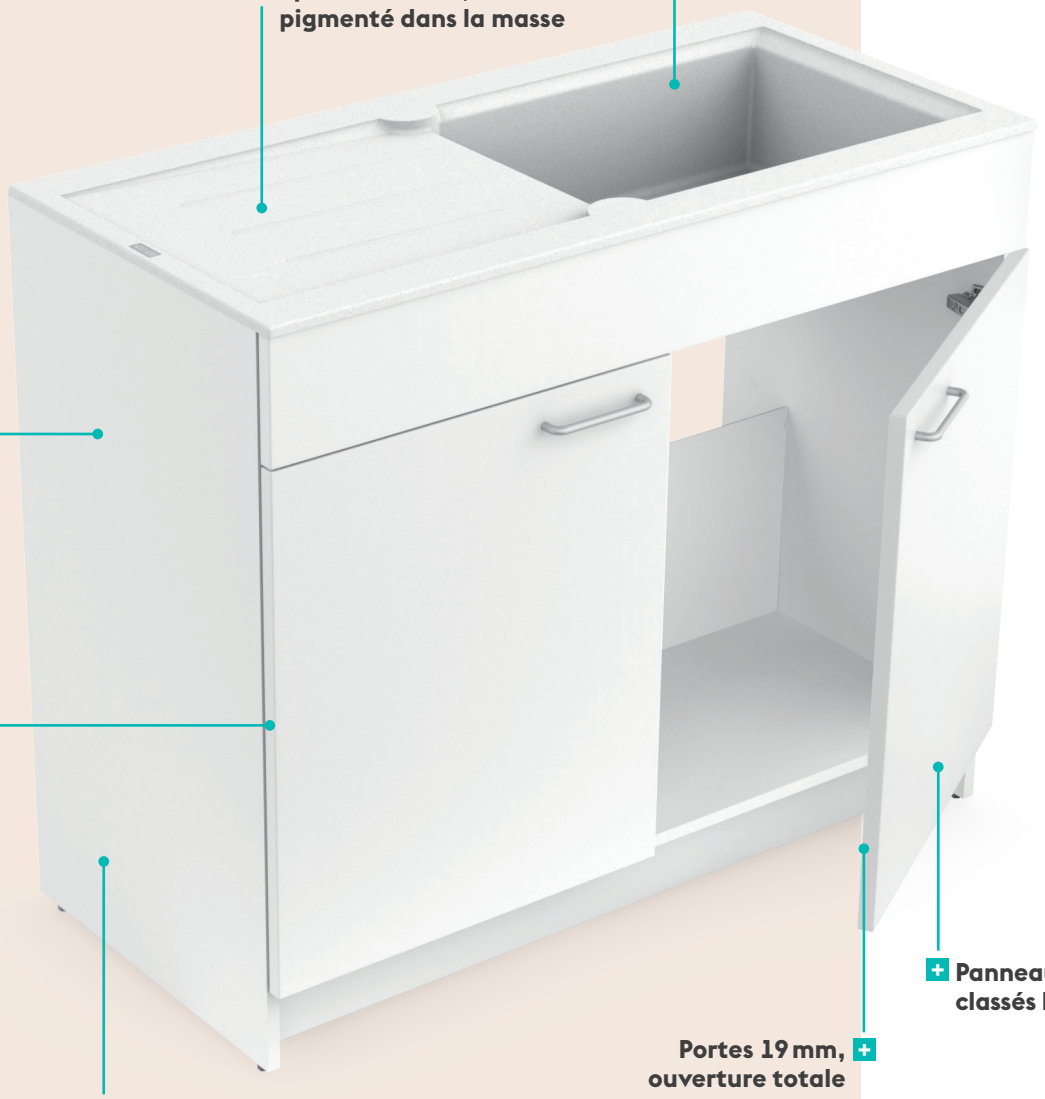

ÉVIER

Très haute résistance à la chaleur

Résistant aux chocs

Très résistant à la rayure

Surface lisse facile d'entretien

FABRICATION FRANÇAISE

ÉVIER ET MEUBLE MÉLAMINÉ ROSCOFF 105 : F.D.E.S disponible sur simple demande.

ÉVIER ROSCOFF 105 À POSER GARANTIE 5 ANS**

• **105 x 50 cm – Une grande cuve – Un égouttoir**

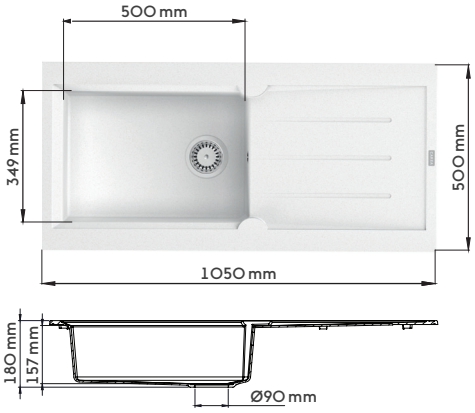

• **2 COLORIS DISPONIBLES**

Sable moucheté

Blanc

Classement Composés Organique Volatils (COV)

MEUBLE SOUS ÉVIER MÉLAMINÉ

- **L 1049 x P 498**
- **2 Portes battantes à ouverture totale**
- Meuble en mélaminé 2 faces blanc 80g givre
- Panneaux certifiés par FCBA CTB-AIR+
- **Bandeau raidisseur + porte, épaisseur 19 mm**
- Autres panneaux, épaisseur 16 mm
- 1 tablette amovible
- Poignées métalliques
- Vide sanitaire 120 mm
- Fixation murale par le bandeau arrière
- Meuble livré à plat, prêt à monter, dans colis carton + film, avec notice de montage

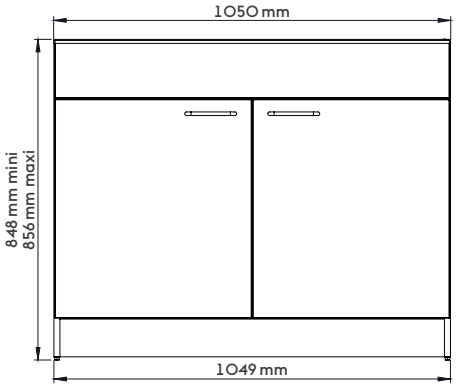

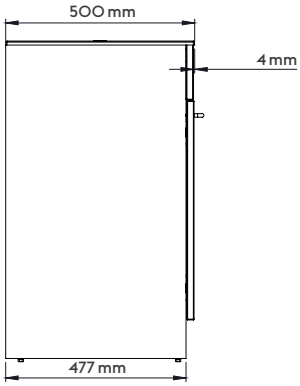

- **CONCEPT COMPACT PROFONDEUR 50 CM**
- **ESPACES ÉTROITS**
- **UNE GRANDE CUVE LARGE ET PROFONDE**

LES PLUS ÉVIER

- **Évier matériau minéral composite qualité granit** (origine minérale 90%)
- Conforme norme NF EN 13310 et EN 695
- Résistance à la chaleur +340°C
- Conforme contact alimentaire
- Pigmenté dans la masse, épaisseur 5 mm
- Coloris stable aux UV
- **Une grande cuve large et profonde**
- Réversible
- Vidage manuel, bonde panier diam 90 mm
- Siphon et prise machine à laver

LES PLUS MEUBLE

- **Panneaux hydrofuges classés P5 E1 pour milieu humide**
- Bois d'origine responsable et durable
- Portes et bandeaux 19 mm
- Chants plaqués ABS 2 mm
- Hauteur de meuble réglable
- Charnière avec amortisseur de porte

Option possible : tri sélectif 1 x 16 L
voir page 30

*Information sur le niveau d'émission de substances volatiles dans l'air intérieur, présentant un risque de toxicité par inhalation, sur une échelle de classe allant de A+ (très faibles émissions) à C (fortes émissions).
** Nos éviers ont été conçus et réalisés pour des conditions normales d'utilisation. La garantie couvre les vices cachés de fabrication du minéral composite dans un délai de 5 ans